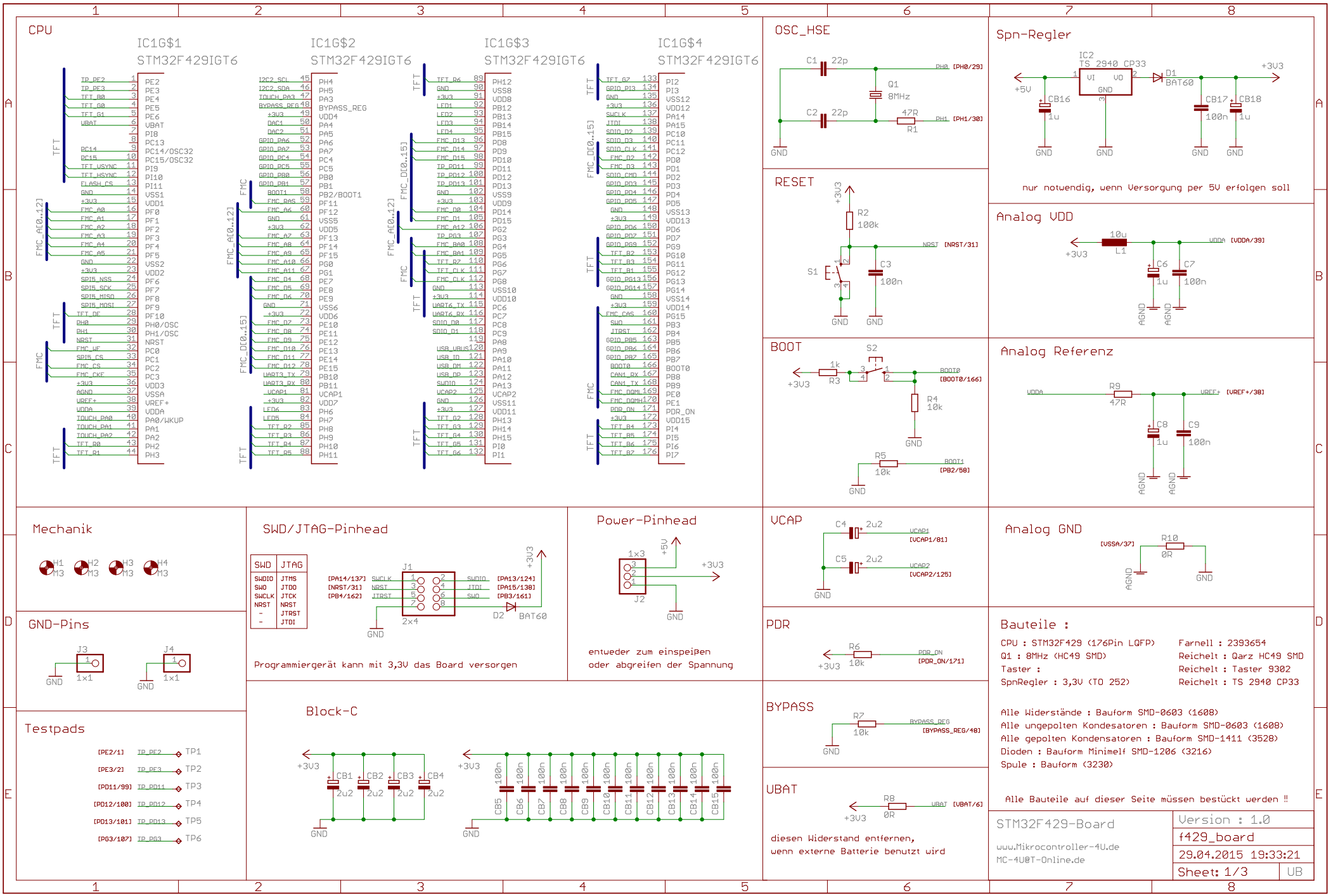
CPU
IC1G$1
STM32F429IGT6
IC1G$2
STM32F429IGT6
IC1G$3
STM32F429IGT6
IC1G$4
STM32F429IGT6
OSC_HSE
C1 22p
C2 22p
Q1
8MHz
47R
R1
PH0 [PH0/29]
PH1 [PH1/30]
GND
Spn-Regler
IC2
TS 2940 CP33
VI
VO
GND
D1
BAT60
+5V
+3V3
CB16
1u
CB17
100n
CB18
1u
nur notwendig, wenn Versorgung per 5V erfolgen soll
RESET
R2
100k
C3
100n
S1
NRST [NRST/31]
Analog VDD
10u
L1
C6
1u
C7
100n
VDDA [VDDA/39]
AGND
BOOT
S2
R3
1k
R4
10k
R5
10k
BOOT0
[BOOT0/166]
BOOT1
[PB2/58]
Analog Referenz
VDDA
R9
47R
C8
1u
C9
100n
VREF+ [VREF+/38]
Mechanik
H1 M3
H2 M3
H3 M3
H4 M3
SWD/JTAG-Pinhead
SWD JTAG
SWDIO JTMS
SWO JTDO
SWCLK JTCK
NRST NRST
- JTRST
- JTDI
J1
2x4
D2
BAT60
Programmiergerät kann mit 3,3V das Board versorgen
Power-Pinhead
1x3
J2
+5V
+3V3
entweder zum einspeißen
oder abgreifen der Spannung
VCAP
C4 2u2
C5 2u2
VCAP1
[VCAP1/81]
VCAP2
[VCAP2/125]
Analog GND
[VSSA/37]
R10
0R
GND-Pins
J3
J4
1x1
PDR
R6
10k
PDR_ON
[PDR_ON/171]
Bauteile :
CPU : STM32F429 (176Pin LQFP)
Q1 : 8MHz (HC49 SMD)
Taster :
SpnRegler : 3,3V (TO 252)
Farnell : 2393654
Reichelt : Qarz HC49 SMD
Reichelt : Taster 9302
Reichelt : TS 2940 CP33
Alle Widerstände : Bauform SMD-0603 (1608)
Alle ungepolten Kondesatoren : Bauform SMD-0603 (1608)
Alle gepolten Kondensatoren : Bauform SMD-1411 (3528)
Dioden : Bauform Minimelf SMD-1206 (3216)
Spule : Bauform (3230)
Alle Bauteile auf dieser Seite müssen bestückt werden !!
Testpads
[PE2/1] TP_PE2 TP1
[PE3/2] TP_PE3 TP2
[PD11/99] TP_PD11 TP3
[PD12/100] TP_PD12 TP4
[PD13/101] TP_PD13 TP5
[PG3/107] TP_PG3 TP6
Block-C
CB1 2u2
CB2 2u2
CB3 2u2
CB4 2u2
CB5 100n
CB6 100n
CB7 100n
CB8 100n
CB9 100n
CB10 100n
CB11 100n
CB12 100n
CB13 100n
CB14 100n
CB15 100n
BYPASS
R7
10k
BYPASS_REG
[BYPASS_REG/48]
UBAT
R8
0R
UBAT [UBAT/6]
diesen Widerstand entfernen,
wenn externe Batterie benutzt wird
STM32F429-Board
www.Mikrocontroller-4U.de
MC-4U@T-Online.de
Version : 1.0
f429_board
29.04.2015 19:33:21
Sheet: 1/3
UB

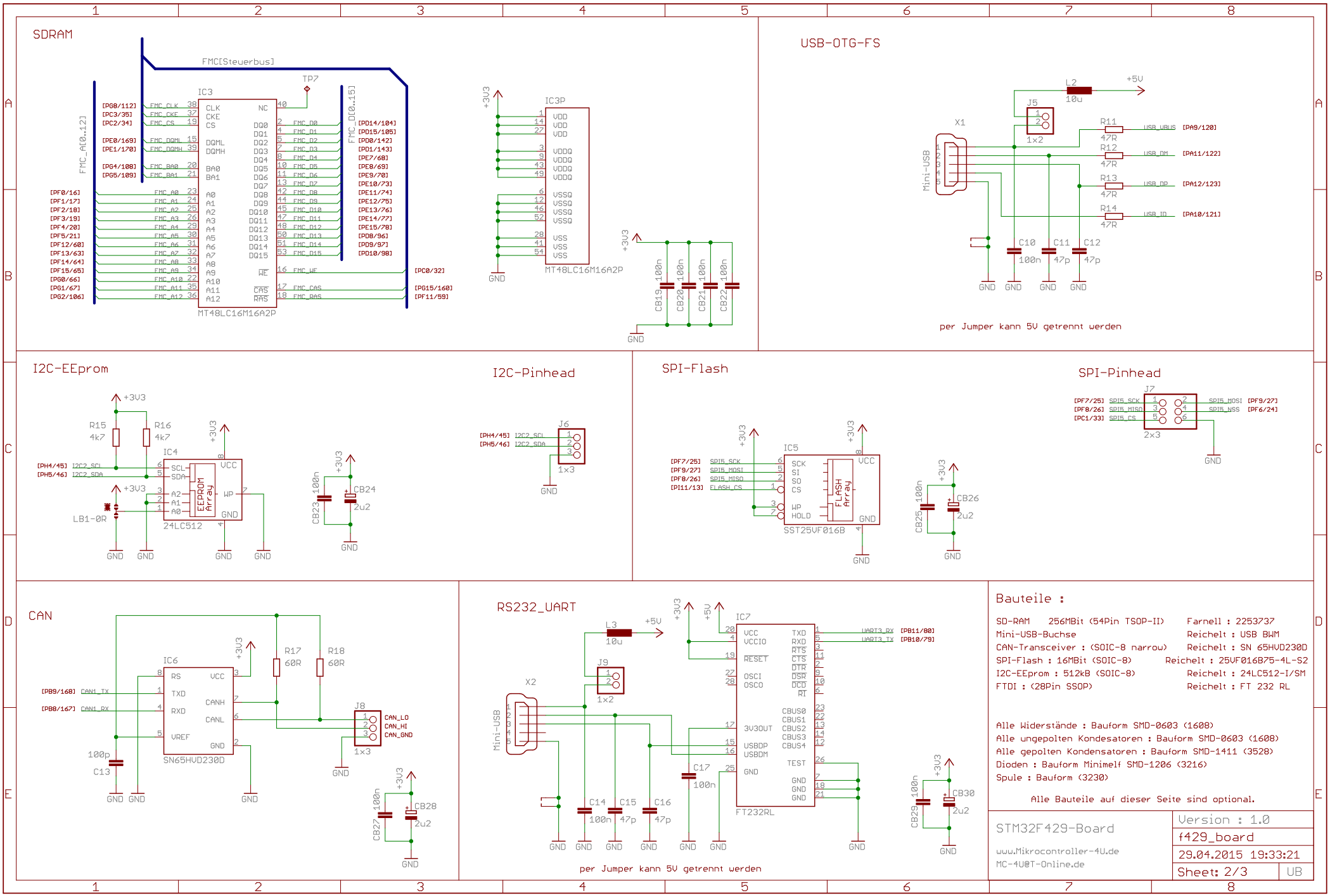
SDRAM
FMC[Steuerbus]
IC3
MT48LC16M16A2P
IC3P
MT48LC16M16A2P
USB-OTG-FS
X1
Mini-USB
J5
L2
10u
+5V
R11 47R
R12 47R
R13 47R
R14 47R
USB_VBUS [PA9/120]
USB_DM [PA11/122]
USB_DP [PA12/123]
USB_ID [PA10/121]
C10 100n
C11 47p
C12 47p
per Jumper kann 5V getrennt werden
I2C-EEprom
R15 4k7
R16 4k7
IC4
24LC512
EEPROM Array
LB1-0R
CB23 100n
CB24 2u2
I2C-Pinhead
J6
1x3
SPI-Flash
IC5
SST25VF016B
FLASH Array
CB25 100n
CB26 2u2
SPI-Pinhead
J7
2x3
CAN
IC6
SN65HVD230D
R17 60R
R18 60R
J8
1x3
CAN_LO
CAN_HI
CAN_GND
C13 100p
CB27 100n
CB28 2u2
RS232_UART
L3
10u
J9
1x2
X2
Mini-USB
IC7
FT232RL
C14 100n
C15 47p
C16 47p
C17 100n
CB29 100n
CB30 2u2
per Jumper kann 5V getrennt werden
Bauteile :
SD-RAM 256MBit (54Pin TSOP-II) Farnell : 2253737
Mini-USB-Buchse Reichelt : USB BWM
CAN-Transceiver : (SOIC-8 narrow) Reichelt : SN 65HVD230D
SPI-Flash : 16MBit (SOIC-8) Reichelt : 25VF016B75-4L-S2
I2C-EEprom : 512kB (SOIC-8) Reichelt : 24LC512-I/SM
FTDI : (28Pin SSOP) Reichelt : FT 232 RL
Alle Widerstände : Bauform SMD-0603 (1608)
Alle ungepolten Kondesatoren : Bauform SMD-0603 (1608)
Alle gepolten Kondensatoren : Bauform SMD-1411 (3528)
Dioden : Bauform Minimelf SMD-1206 (3216)
Spule : Bauform (3230)
Alle Bauteile auf dieser Seite sind optional.
STM32F429-Board
www.Mikrocontroller-4U.de
MC-4U@T-Online.de
Version : 1.0
f429_board
29.04.2015 19:33:21
Sheet: 2/3
UB

TFT/Touch-Pinhead
(alternativ 32 x GPIO)

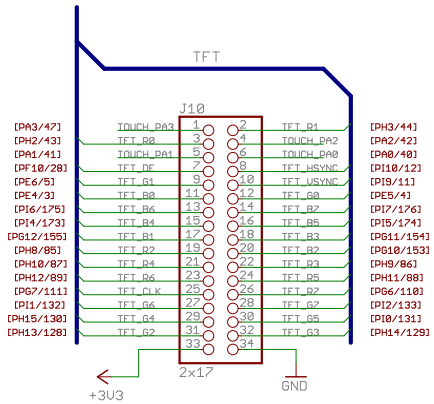

GPIO-Pinhead (Digital)

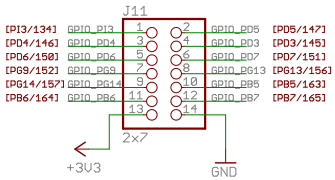

GPIO-Pinhead (Analog)

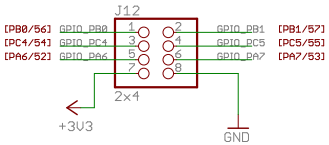

SD-Slot

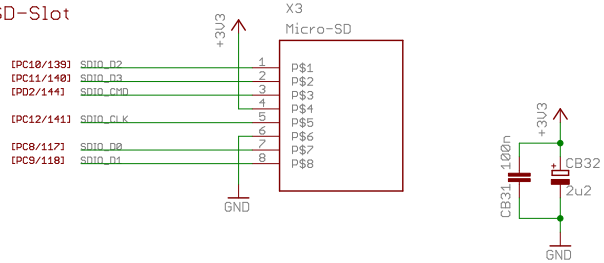

DAC-Pinhead

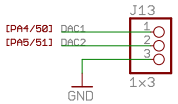

RTC-Batterie

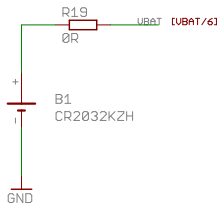

Bauteile :

Batterie-Halter	Reichelt : KZH 25-1
SD-Slot (WR-CRD)	Farnell : 2081364 Würth : 693 072 010 801

LEDs : Bauform SMD-0805 (2012)

Alle Widerstände : Bauform SMD-0603 (1608)
Alle ungepolten Kondesatoren : Bauform SMD-0603 (1608)
Alle gepolten Kondensatoren : Bauform SMD-1411 (3528)
Dioden : Bauform Minimelf SMD-1206 (3216)
Spule : Bauform (3230)

Status LEDs

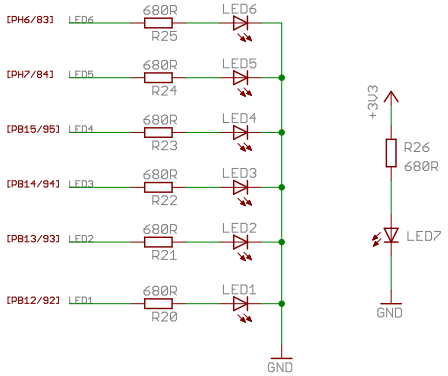

UART-Pinhead

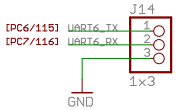

RTC-Quarz

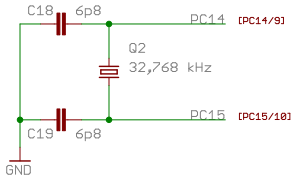

Alle Bauteile auf dieser Seite sind optional.

STM32F429-Board
www.Mikrocontroller-4U.de
MC-4U@T-Online.de

Version : 1.0	
f429_board	
29.04.2015 19:33:21	
Sheet: 3/3	UB